28-07-10 17:29

H28九州沖縄地区高専大会（個人戦）（28-07-09/10実施）　女子ｼﾝｸﾞﾙｽ
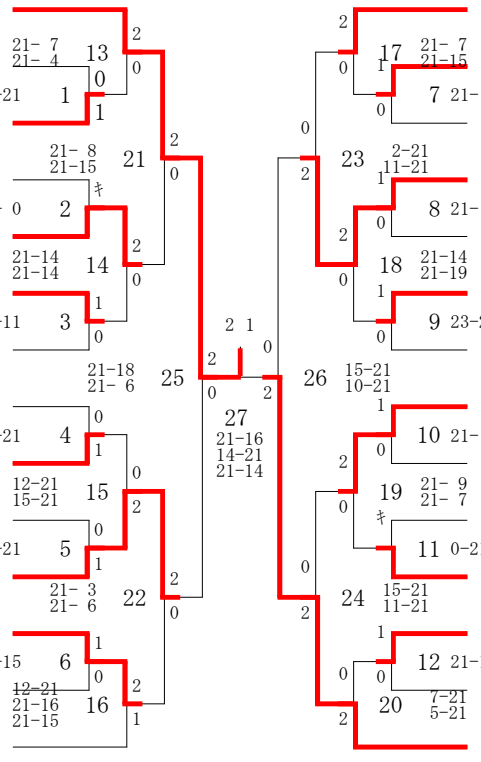
0001	森本　暁音	（熊本高専八代キャンパ）	
0002	井手　奈津美	（久留米高専（女子）　）	
0003	石橋　未菜	（有明高専（女子）　）	
0004	棄権	（　）	
0005	末綱　みのり	（北九州高専（女子）　）	
0006	定益　薫	（都城高専（女子）　）	
0007	光増　有香	（佐世保高専（女子）　）	
0008	植村　優加里	（熊本高専熊本キャンパ）	
0009	小柳　七海	（熊本高専八代キャンパ）	
0010	石橋　遥香	（有明高専（女子）　）	
0011	中村　有沙	（北九州高専（女子）　）	
0012	竹下　綾芽	（都城高専（女子）　）	
0013	安永　未来	（佐世保高専（女子）　）	
0014	古澤　七海	（久留米高専（女子）　）	
0015	松﨑　春華	（佐世保高専（女子）　）	
0016	花田　菜穂子	（久留米高専（女子）　）	
0017	佐々　未央	（熊本高専熊本キャンパ）	
0018	伊藤　七奈星	（熊本高専八代キャンパ）	
0019	妹尾　夢香	（都城高専（女子）　）	
0020	工藤　春香	（北九州高専（女子）　）	
0021	中河原　愛	（有明高専（女子）　）	
0022	有村　理香	（都城高専（女子）　）	
0023	庄司　美穂	（佐世保高専（女子）　）	
0024	棄権	（　）	
0025	渡辺　佳奈	（久留米高専（女子）　）	
0026	横山　瑞海	（熊本高専八代キャンパ）	
0027	池田　七海	（有明高専（女子）　）	
0028	楠城　由佳	（北九州高専（女子）　）